VERNE Q. POWELL FLUTES
since
1927

VERNE Q. POWELL FLUTES

POWELL FLUTES & PICCOLOS ALL LINEUP

The History of Powell

VERNE Q. POWELL FLUTES
since
1927

1世紀以上の時を超える、
Verne Q.パウエル・フルートの神話が始まります。

Mr. VERNE Q. POWELL

Verne Q.パウエル・フルート社の創始者Verne Q.パウエルは、
1910年シカゴにて、フランスのフルーティスト、ジョージ・バレルの演奏会にて、
フランス製の銀のフルートの音を聴きます。
そのフルートの音色は、Verne Q.パウエルの心を射抜きました。
宝石商に生まれ、彫金の技術を持っていた彼は、銀のフルートを全くの独力で完成。
7本の銀のスプーン、3個の銀時計ケース、何枚かの銀貨を溶かして材料を得たのです。
これは「伝説のティースプーン・フルート」と呼ばれ、語り継がれます。

ときは木管フルート全盛の頃。
銀製フルートの開発を考えていたウイリアム・ヘインズの招きにより、
Verne Q.パウエルは、銀製フルートのチーフ・クラフトマンとして迎え入れられ、
1913年、アメリカにおける本格的な銀のフルートの製作がスタートしました。
テオバルト・ベームが設計した銀のフルートは、
フランスを経て、Verne Q.パウエルによって花開いたと言えるでしょう。

1926年ボストン。Verne Q.パウエルは、
フルートのための小さな工房を構えます。
翌1927年にVerne Q.パウエル・フルート社を設立。
工房には毎日のように
ボストン交響楽団のフルーティストたちが訪れました。
Verne Q.パウエルは、彼らと演奏をともにしディスカッションを重ね、
スケールや頭部管の研究に力を注ぎます。
最初の10本のフルートはたちまち評判を呼び、
トッププレーヤーたちの愛用するフルートとなりました。

そうして、パウエル・フルートそしてピッコロは頂点を極め、
アメリカ、ヨーロッパ、
そして世界のプレーヤーたちを魅了していきました。
伝説のティースプーン・フルートから1世紀以上、ボストンの工房創設から90余年。
Verne Q.パウエルの卓越したクラフトマンシップは、今も脈々と受け継がれているのです。

より豊かな音楽表現のために、フルートを吹くすべての人のために、Verne Q.パウエル・フルート社は、新たな神話を創り続けます。

Verne Q.パウエル・フルート社は革新的な研究、開発を積み重ねています。
14K Goldフルートにいち早く着手していたVerne Q.パウエル・フルート社は、
1939年、プラチナ製フルートを製作。この年ニューヨークで開催された万国博覧会に出品。
後にウイリアム・キンケード氏が生涯愛用するフルートになりました。
1977年、50周年記念として18K Goldフルートを発表。
1986年、Aurumite（オーラマイト）と名づけた革命的な材質を開発、特許を取得。
90年代、人間工学に基づく画期的なシステムを導入。
Handmade Conservatory Modelとして絶大な人気を得ます。
さらには、コストパフォーマンスに優れた、シグネチャーシリーズ、ソナーレモデルを発表。
より多くのパウエル・ファンを獲得します。
1997年、70周年記念として木管フルートを開発。フルート史に残る発表となりました。
2003年、19.5K Goldフルートの発表。
2014年、アウトサイドに14K Goldを使用したHandmade Ruby Aurumiteを発表。
そして2017年、新たな伝説になるであろうElegant Fluteを発表。

これらパウエルフルートは、「パウエル・サウンド」とよばれる、
輝きと品格と深みのある音色を持ちます。
操作性に優れたスケールと信頼のメカニズムは、オーケストラの中で鍛え上げられ、
Silver Brazed シルバーブレイズド方式、ピンレス機構、フラットなカップ、パッド、
あるいはスプリングなどのパーツのディティールに至るまで、
パウエルフルートには、伝統の技と知恵が集積され、革新的なスキルが注ぎ込まれています。
そして、熟練の技を示す鋭角なポイントアーム、絶妙にフィットするキィの形状、
レバーの秀逸な曲線のラインなど、類を見ない美しさを誇っています。
これらは、長年の「True Flute‘真実のフルート’」の追究によって培われてきたものです。
音楽表現に対応する優秀な機能性が、芸術的とも言える美となって具現化したフルート、
それがパウエルなのです。

Innovation‘革新’こそVerne Q.パウエルの伝統。

VERNE Q. POWELL FLUTES, INC.—マサチューセッツ州メイナードにあるVerne Q.パウエル・フルート社

Handmade Flutes

ハンドメイド・フルート

パウエルを代表するモデル、ハンドメイドフルート。
文字通りハンドクラフトの結集であるこのモデルは、
いつの時代も、トッププレーヤーたちを魅了し、
すべてのフルートの指標となってきました。
トーンホールの形成方式により、
ソルダードとドローン、二つのモデルがあります。

■ハンドメイド・ソルダード:
トーンホールの立ち上げ部分に
後付けする方法をソルダードと呼びます。
パウエルではソルダードを進化させた
Silver Brazed方式（後述）によって接着しています。
深い響きを醸し出すことができます。

■ハンドメイド・ドローン:
管体から引き上げて
トーンホールを形成する方式です。
一体型のため、音色のコントロールが自在です。

19.5K Gold Body,
14K Gold Mechanism

14K Gold Body & Tone holes,
Silver Mechanism

All Sterling Silver

Handmade Wooden Flutes

ハンドメイド・木管フルート

至高の木管フルート

1997年春、パウエル社創立70周年のスペシャル・プロジェクトとして発表。
瞬く間に世界各国のフルーティストを魅了し、圧倒的な支持を得ました。
現在も世界のオーケストラプレーヤーやソリストが愛用する、
まさに至高の木管フルートとして知れ渡っています。
創業の1927年から木管のピッコロを製作してきたパウエル社。
長年にわたり状態のよい優良なグラナディラを厳選し、シーズニングを施して、
優れた楽器として完成させる伝統の技を持っています。
木管ならではの柔らかさと力強さを併せ持ち、操作性が抜群。
パウエル・ハンドメイド木管フルートは、すべての面において
高い完成度を確立しています。
特定のジャンルに留まらず、オーケストラ、ソロ、
そしてジャズなどの多様なシーンにおいて、
最上の満足を感じていただけることでしょう。

Grenadilla,
14K Gold Mechanism

Grenadilla,
Silver Mechanism

Handmade Conservatory

ハンドメイド・コンセルヴァトリー

伝統的なサウンドとフォルムを持ち、
パウエルの風格と優れたコストパフォーマンスを兼ね備えた
「ハンドメイド・コンセルヴァトリー・モデル」。
Head jointはハンドメイド・フルートと同じものを
チョイスすることが可能です。
パウエル社の秀逸な技術によるドローントーンホール仕様。
材質はSilverとAurumite（オーラマイト）の二種類。
「コンセルヴァトリーSilver」は、ハンドメイドモデルと全く同じ
スターリング・シルバーを使用した総銀製。
「コンセルヴァトリーAurumite（オーラマイト）」は、
管体が外側9K Gold、内側Silverの重層構造。
ヘッドジョイントのリップ部分は9K Gold。
持ちやすい重さでありながら、
ゴールドの音色感を醸し出すことができます。

Signature Flute

シグネチャー・フルート

驚異的なコストパフォーマンスを実現した
パウエルの総銀製フルート。
シグネチャーとは「証」。
創始者であるVerne Q.パウエルのサインを刻印し、
パウエルフルート社のクオリティー・スタンダード～品質基準～を
備えていることを証明しています。
パウエルフルート社の伝統である
Innovation ‘革新’ が成した傑作です。

Sonare Model

ソナーレ・モデル

「奏（かなでる）」という名を持つフルート。

パウエル・ソナーレモデル。
満を持して登場しました。
真のパウエルサウンドがリーズナブルプライスで実現。
フルートを始めるときからパウエルで奏でる。
夢の世界の始まりです。

Sterling Silver Head Joint & Body,
Nickel Silver Mechanism
Silver Plated, B foot

Sterling Silver Head Joint,
Nickel Silver Body & Mechanism
Silver Plated, C foot

Handmade Piccolos

ハンドメイド・ピッコロ

パウエルは、ピッコロメーカーとしても世界に名を馳せています。
充分にシーズニングされた状態のよいグラナディラを使用し、
一過程ずつ時間を置きながら丁寧に製作されており、
音色、操作性、スケール、イントネーションの全てにおいて、
他の追随を許しません。
オーケストラのピッコロ・プレーヤーから
絶大な信頼を得ています。

Grenadilla,
Silver Mechanism

Grenadilla,
14K Gold Mechanism

Signature Piccolo

シグネチャー ・ピッコロ

高級グラナディラのボディにSilverのキィメカニズム。
信頼と裏切ることのない完成度と
奇跡的とも言えるコストパフォーマンスに、
パウエルの伝統の技を実感していただけることでしょう。

Grenadilla,
Silver Mechanism

Head Joints

様々なタイプのヘッドジョイントをご用意いたしました。

Lumina

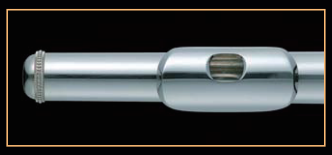

繊細なブレスコントロールと
輝かしい音色を併せ持ち、
奏者の思いを自在に
表現する"輝き"という名の
ルミナ・スタイル

Soloist

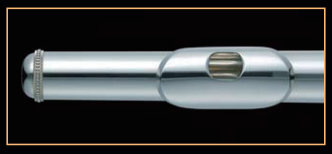

フォーカスに優れ、さまざまな
ニュアンスを表現。
優美で多彩な音色感を
持つソロイスト・スタイル。

Philharmony

安定感があり、全音域に
渡りバランスのよい
伸びやかな音色感を持つ
フィルハーモニー・スタイル。

Venti

豊かで上品な響きを持ち、
コントロール性に優れた
ヴェンティ・スタイル。

Plug O's

リングキィを、瞬時にカヴァードキィに変える画期的なプラグです。材質が金属（銀メッキ加工）のため、装着時にはカヴァードキィとして演奏いただけます。取り外しが簡単で、1本のフルートでリングキィ、カヴァードキィのどちらでの使用も可能にします。
米国特許取得商品（US Patent #6,034,312・#6,242,678）

Aurumite オーラマイト

1986年、パウエル社は金と銀を金属的に合致させた革命的な材質を開発。フルートの素材として取り入れて特許を取得しました。この素材をAurumite（オーラマイト）と名付け、トレードマークとして登録しています。ハンドメイド・コンセルヴァトリーモデルのオーラマイトは、外側が9KGold、内側がSilver。Goldフルートの持つ深くパワフルなサウンドと、Silverフルートの持つ深みのある柔らかなサウンドが織り交ざった独特の響きを醸し出してくれます。金と銀はチューブが作られる前にブレージングを行うことにより、きわめて強い力で圧着されます。分子レベルで結合するため、隙間ができたり、剥離することはありません。

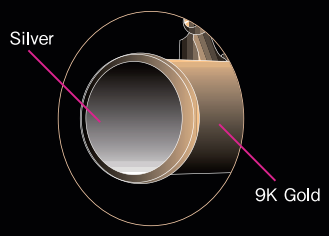

Handmade Conservatory Aurumite

"Silver Brazed" シルバーブレイズドによるソルダードトーンホール

パウエル・ハンドメイド・ソルダードは、パウエル独自の技術である"Silver Brazed"製法にて製作されています。
一般的にソルダードトーンホールはハンダ付けになっていますが、ボディとトーンホールを柔らかなハンダで接着させると、響きを損なう恐れや、衝撃によるトーンホール脱落の恐れもありました。パウエル社が開発した"Silver Brazed"製法では、シルバーを主材料とした特殊な材質でトーンホールを接着しており、響き、レスポンス、強度の面で、優れた効力を発揮しています。注）ハンドメイド・シルバーフルートを除く。

Powell Pinless System 究極のメカニズム

パウエルフルート社が開発したパウエル・ピンレスシステムは、キィのノックピンを廃し、新たに開発したL&Lシャフトにより優れた吹奏感はもとより人間工学と美観を両立させた"究極のメカニズム"を確立しました。滑らかさと安定感を兼ね備えたこのキィメカニズムは、ハンドメイドモデルはもちろんコンセルヴァトリーモデルにも装備され、世界中のフルーティストに安心と信頼を与えます。

Pad & Flat Cup マシーンカッティングによるフラットカップ

従来のフルートのキィカップは金や銀の材質を機械によりプレスして製作されていました。しかし、プレスにより製作されたキィカップは、図1のようにキィカップの内部にも表面の形状が反映され、パットを入れるキィカップ内部に凸凹ができ、パッドの安定性が損なわれていました。また、プレスにより整形されたカップは金属の持つ応力により変形してしまう可能性があり、変形したカップを採用してしまうことでパッドとトーンホールとのアジャストメントに極めて重大な問題を引き起こしてしまいます。そこで、パウエルフルート社はこのような問題点を解決する為に、金製フルートには金の、銀製フルートには銀の塊から旋盤により"削り出し"という手間隙かけた製造方法でカップを成型。パッドの安定性を飛躍的に向上させることを実現いたしました。[図2]
注）一部機種を除く

E C I F I C A T I O N

Handmade Flutes

* Pitch: A=440, 442, 444
* Cups: French or American
* Inline or Offset G
* C Foot Joint or B Foot Joint
* Option:

Open G#, Sprit E, Gizmo Key, C#Trill, D#Roller, G Disc
Gold Tone holes, 14K Gold Rib and Posts〔Soldered only〕
Gold Embouchure, Gold Riser, Platinum Riser〔Metal Flutes only〕

Handmade Soldered

■All Sterling Silver
Thickness: .014inch, .016inch, .018inch

■Aurumite
Tube: Inside-14K Gold, Outside-Sterling Silver
Mechanism: Sterling Silver
Thickness: .016inch（Head Joint .014inch）
14K Gold Riser

■Ruby Aurumite
Tube: Inside-Sterling Silver, Outside-14K Gold
Mechanism: Sterling Silver
Thickness: .016inch
14K Gold Lip and Riser

■10K Gold Body, Sterling Silver Mechanism
Thickness: .012inch

■All 10K Gold
Thickness: .012inch

■14K Gold Body, Sterling Silver Mechanism
Thickness: .012inch

■All 14K Gold
Thickness: .012inch

■19.5K Gold Body, Sterling Silver Mechanism
Thickness: .012inch

■19.5K Gold Body, 14K Gold Posts and Ribs, 10K Gold Mechanism
Thickness: .012inch

■19.5K Gold Body, 14K Gold Posts and Ribs, Mechanism
Thickness: .012inch

■Platinum Body, Silver or 10K or 14K Gold Tone holes, Posts and Ribs, Mechanism
Thickness: .010inch

Handmade Drawn

■Sterling Silver
Thickness: .016inch

■14K Gold Body, Sterling Silver Mechanism
Thickness: .012inch

■All 14K Gold
Thickness: .012inch

Wooden Flutes

■Grenadilla Body Sterling Silver Mechanism
Thickness: 0.125 inch

■Grenadilla Body 14K Gold Mechanism
Thickness: 0.125 inch

Handmade Conservatory

* Pitch: A=442, 444
* Cups: French or American(with Plug O's)
* Inline or Offset G and Half Offset(Sprit E only)
* C Foot Joint or B Foot Joint
* Option:

Gold Embouchure, Gold Riser, Platinum Riser
G disk, Sprit E, Gizmo Key

■All Sterling Silver
Thickness: .016 inch

■Aurumite
Tube: Outside-9K Gold, Inside-Sterling Silver
Mechanism: Sterling Silver
9K Gold Embouchure
Thickness: .016 inch

Signature Flute

* Pitch: A=442
* Cups: French or American(with Plug O's)
* Inline or Offset G
* C Foot Joint or B Foot Joint
* G disk, Gizmo Key, Sprit E

■All Sterling Silver
Thickness: .016 inch

Sonare Model

* Pitch:A=442
* Cups:French or American(with Silicone Flute Caps)
* Inline or Offset G
* C Foot Joint or B Foot Joint
* Gizmo Key, Sprit E

■Nickel Silver Body or Sterling Silver Body
Thickness: .016 inch

Handmade Piccolos

* Pitch: A=440, 442, 444

Body: Grenadilla
Mechanism: Sterling Silver or 14K Gold

Signature Piccolo

* Pitch: A=442

Body: Grenadilla
Mechanism: Sterling Silver

※Eメカなどのオプション、詳細はパウエル・フルート・ジャパンまでお問い合わせください。

Straubinger Pad ストロビンガーパッド採用

パウエルフルートには、調整面や音質面から評価の高いストロビンガーパッドが採用されています。従来のフェルトパッドは紙とフェルトという、どちらも湿度と温度により大きく変形する材質で作られており、梅雨時期などにはパッドが膨張し息洩れが発生、頻繁に調整することが余儀なくされていました。ストロビンガーパッドは温度や湿気の変化に左右されない、デルリン樹脂をパッドサポートユニットに、シンセティック合成素材をフェルトに採用しました。また、フラットなカップとのマッチングにより、安定した調整の状態を長期間維持することに成功しました。

注）ソナーレモデル、ピッコロを除く

従来のフェルトパッド［図1］

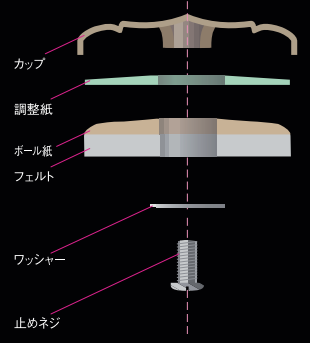

ストロビンガーパッド［図2］

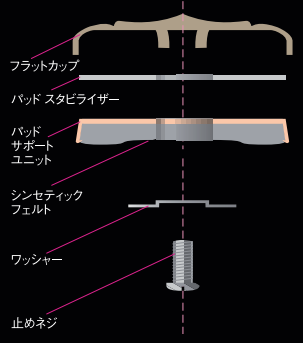

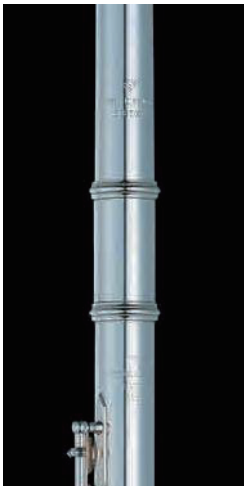

VERNE Q. POWELL FLUTES JAPAN